BALUN INCORPORADO AO PRODUTO

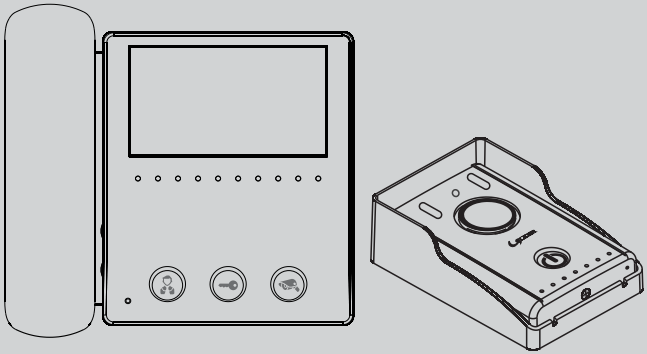

LIDER
Porteiros Eletrônicos

SAC LIDER

(Serviço de Atendimento ao Consumidor LIDER)

35 9 9764-9245 **(35) 3471-7777**

SITE: www.lidermg.com.br E-MAIL: sac@lidermg.com.br

LIDER INDÚSTRIA ELETRÔNICA LTDA.

CNPJ.: 22.360.747/0001-93

A Lider Indústria Eletrônica Ltda. se reserva o direito de qualquer alteração deste manual sem aviso prévio.

LIDER
Porteiros Eletrônicos

Manual do Usuário

BALUN INCORPORADO AO PRODUTO

VÍDEO PORTEIRO LR4500

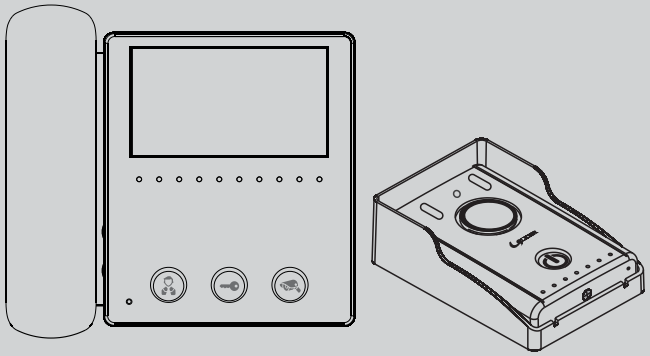

MCC223 **REV02**

INTRODUÇÃO

O Vídeo Porteiro Lider modelo LR4500 permite a comunicação e visualização de visitantes em sua residência, escritório, condomínio etc.

Aliando estilo, segurança e comodidade em um único produto.

-Para evitar qualquer dano ao equipamento leia atentamente este manual.

-Certifique-se que a instalação será realizada por pessoa qualificada.

-Confira todas as ligações antes de energizar o equipamento.

CONTEÚDO DA EMBALAGEM

- 01 Frontal externo LR371
- 01 Monitor interno LR4001
- 01 Suporte de fixação
- 01 Manual de instalação
- 01 Jogo de parafusos para fixação

ESPECIFICAÇÕES TÉCNICAS

	MONITOR	PAINEL EXTERNO
VOLTAGEM	Bivolt automático	24VDC pelo monitor
CONSUMO	8W e Stand By 4W	Incluso no monitor
TELA	LCD 4,3"Colorido Resolução: 480x252	******
CÂMERA	******	CMOS Day/ Night - 600 TVL
DIMENSÃO	174 x 150 x 30 mm	138 x 91 x 42 mm

MONITOR INTERNO (LR4001)

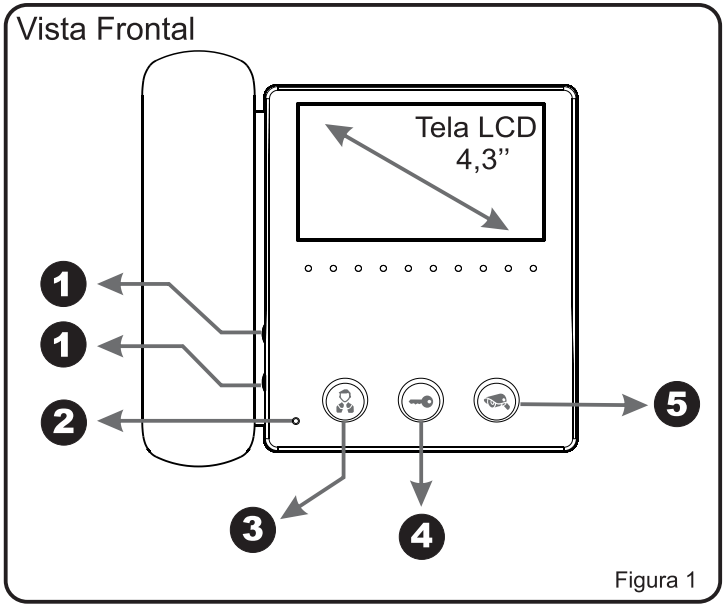

Figura 1

1. Ajuste de cor e brilho.
2. Led indicativo.
3. Visualização da imagem com fone no gancho.
4. Acionamento de fechadura.
5. **Função 1:** Visualização das câmeras auxiliares.

   Função 2: Com a tela desligada habilita "NÃO PERTURBE".

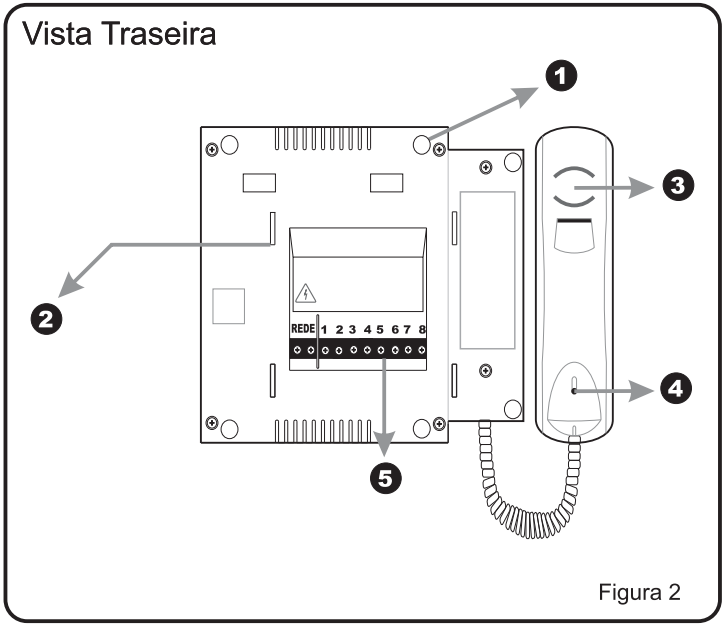

Figura 2

1. Apoio da base do monitor.
2. Encaixe do suporte metálico.
3. Saída de áudio (alto-falante).
4. Microfone de eletreto.
5. Conectores para interligação dos módulos.

FRONTAL EXTERNO (LR371)

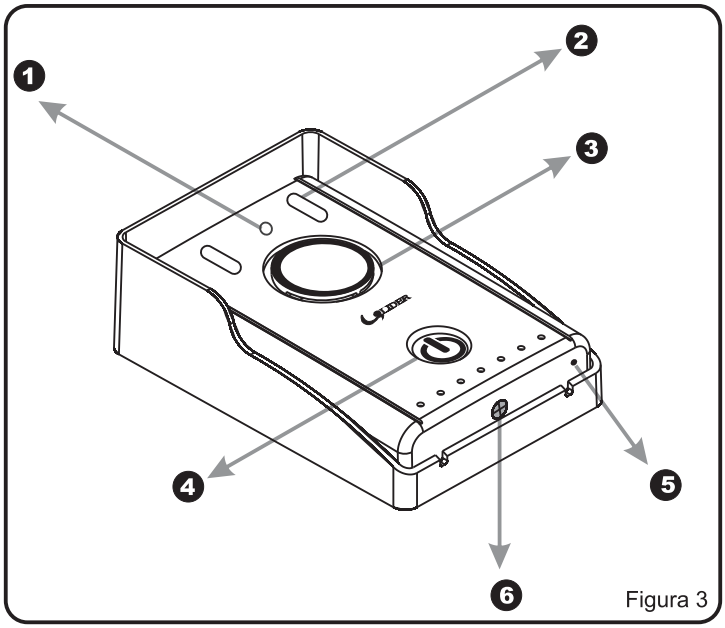

Figura 3

1. Abertura para a câmera.
2. Led's infravermelho para iluminação noturna.
3. Saída de áudio (alto-falante).
4. Botão de toque (campainha).
5. Abertura do microfone de eletreto.
6. Parafuso de travamento da tampa na base.

Abrir frontal

1º Passo: Com auxílio de uma chave philips, solte o parafuso.
2º Passo: Exerça uma pressão, puxando a tampa para cima até ouvir um clique.

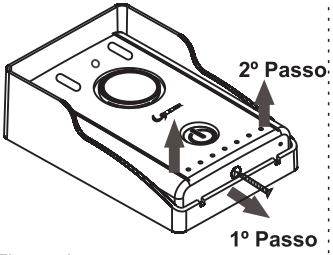

Figura 4

Fechar frontal

1º Passo: Pressione a tampa contra a base, até ouvir um clique (este é o sinal que seu frontal esta bem fechado).
2º Passo: Parafuse a tampa na base.

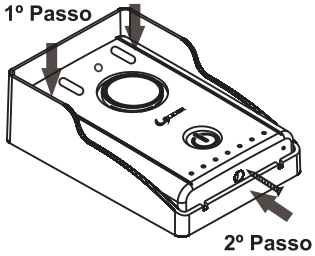

Figura 5

Vista Interna

Figura 6

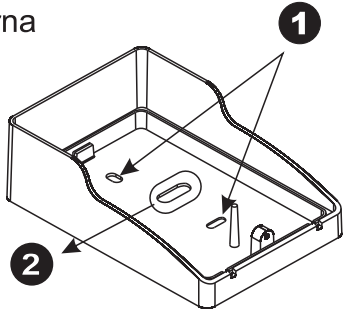

Verifique a condição da tubulação. Tubulação com água pode causar ruídos no vídeo e no audio. Após passagem de fios e parafusos, vede com silicone evitando entrada de água.

1. Pontos para fixação (permite ajuste fino)
2. Passagem de fio (protegida por uma camada fina de plástico, facilmente destacável com uma ferramenta).

INSTALAÇÃO

INSTALAÇÃO DO MONITOR INTERNO

1- Fixe o suporte metálico em uma caixa 2x4'', 4x4'' ou diretamente na parede.

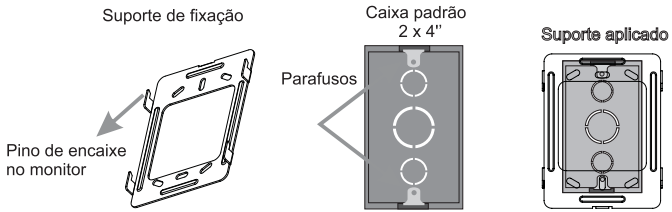

DICA: Caso a fixação do monitor seja prejudicada por tomadas, interruptores e batentes de portas, desloque o suporte, usando as outras furações.

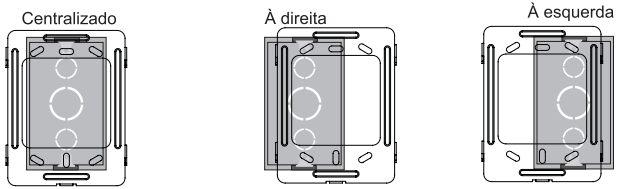

2- Faça a ligação dos fios nos conectores na parte traseira do monitor (figura 8, página 8).
3- Encaixe o monitor no suporte de fixação preso à caixa padrão ou parede puxando levemente para baixo.
4- Faça a instalação dos fios do frontal (página 8).
5- Ligue o cabo de alimentação à rede elétrica.
A seleção da rede é feita de forma automática, podendo ser ligado em 90 a 240Vac.

DIAGRAMA DE INSTALAÇÃO

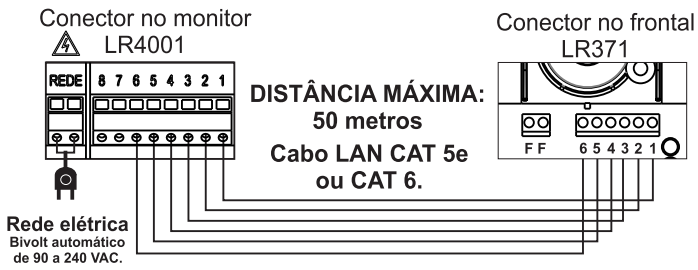

Figura 7

Para evitar qualquer dano ao equipamento certifique-se que a instalação esteja conforme a indicada neste manual.

Atenção!

- O vídeo porteiro Lider LR4500 possui balun interno. Não use baluns externos!
- Respeite a sequência de ligação entre frontal e monitor.
- Evite passar o cabo do vídeo porteiro junto com a rede elétrica.
- O pino 1 é o aterramento (proteção) do vídeo porteiro.
- Utilize as cores recomendadas do cabo LAN na instalação.
- Confira todas as ligações antes de ligar o produto.

Instale o produto com cabo LAN CAT 5e ou CAT 6, seguindo rigorosamente a sequencia de cores descrita abaixo:

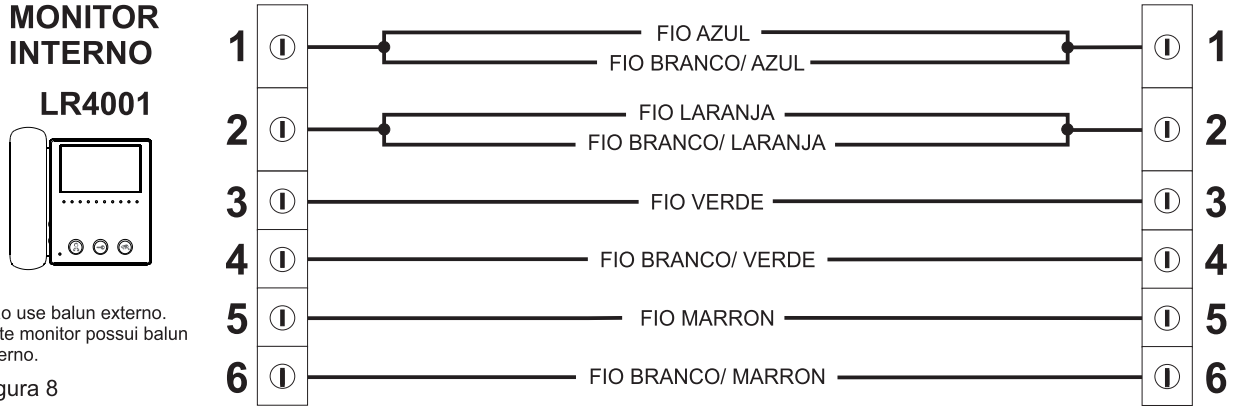

Não use balun externo. Este monitor possui balun interno.

Não use balun externo. Este painel frontal possui balun interno.

Figura 8

INSTALAÇÃO DE FECHADURA

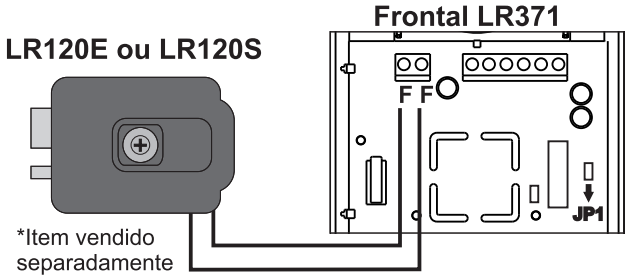

Figura 9 **Distância máxima de 10 m. Bitola de 1mm².**

A saída da fechadura do porteiro não suporta alimentar fechadura magnéticas. Para isso, use um relé e uma fonte auxiliar (figura 10).

Caso seja necessária a utilização de fechaduras magnéticas, fechos ou acionar centrais de portão:

- Conecte um relé na saída de fechadura. Utilize os contatos NA ou NF de acordo com sua aplicação.
- Corte o Jumper de arame JP1 (figura 9). Com isso, o porteiro enviará um pulso com duração de aproximadamente 1 segundo.

Acionamento de fechadura magnética

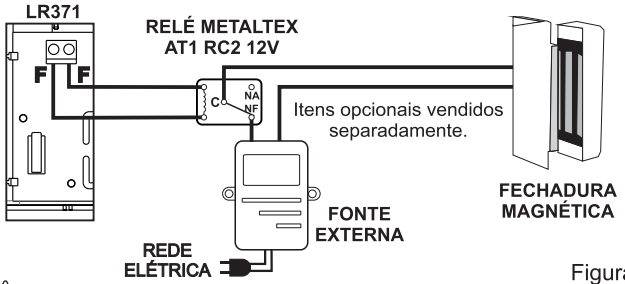

Figura 10

⚠ É obrigatório o uso de fonte externa para esse tipo de aplicação.

INSTALAÇÃO DAS CÂMERAS AUXILIARES

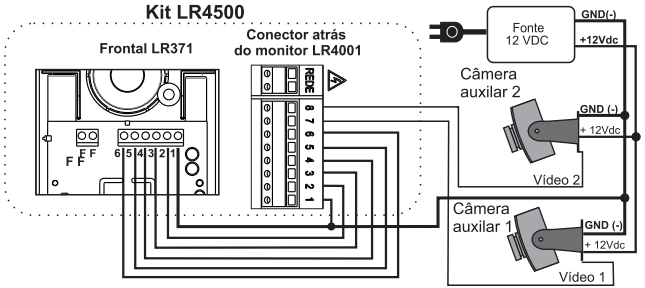

Câmeras auxiliares e fonte são itens opcionais. Vendidos separadamente.
Consulte o manual da câmera para mais informações.

INSTALAÇÃO DE EXTENSÃO DE VÍDEO

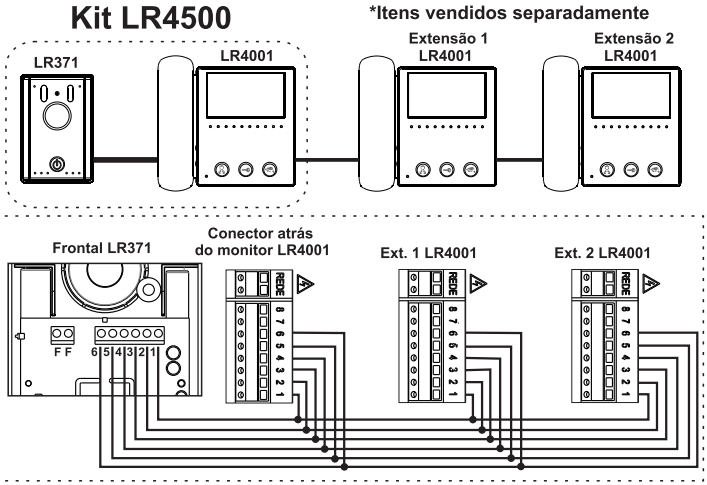

A soma das distâncias entre os módulos não deve ultrapassar 50m.
Utilizar a mesma sequência de cores de cabo LAN ao instalar as extensões para evitar ruído no vídeo.

INSTALAÇÃO DE EXTENSÃO DE ÁUDIO

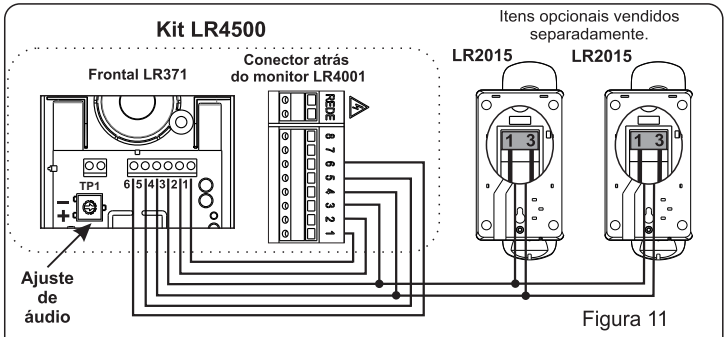

Figura 11

Obs: Permite o uso de até duas extensões de audio, podendo ser utilizado LR2015

AJUSTES DE ÁUDIO

O volume do audio é pré ajustado em fábrica. Apenas refaça em casos de audio baixo ou microfonia.
O ajuste pode ser feito com um auxílio de uma chave de fenda pequena, no trimpot TP1 dentro do frontal (figura 11).

SINALIZAÇÃO DE PORTÃO ABERTO

O vídeo porteiro sinaliza ao usuário caso o portão permaneça aberto por mais de 25 segundos. Para isso é necessário utilizar um contato deslizante juntamente com a fechadura elétrica LR120S/LR120E.

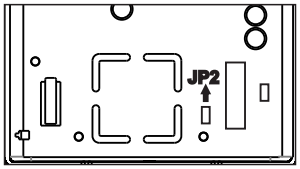

O vídeo porteiro sai de fábrica com essa função desabilitada. Para habilitar basta inserir o jumper JP2 (conforme figura ao lado).

ALARME ANTI FURTO

Esta função permite avisar a residência caso o frontal de rua seja violado. Uma vez que a tampa do frontal de rua for aberta o alarme dispara em forma de toque contínuo.

SISTEMA ANTI VIOLAÇÃO DE FECHADURA

Uma vez que a tampa do frontal de rua for aberta o monitor Lider impossibilita o destravamento de fechadura impedindo a invasão da residência.

Atenção! Isso só acontecerá em caso de violação do frontal de rua. Com a tampa do frontal fechado o vídeo porteiro funciona normalmente.

ACIONAMENTO CORRETO DAS TECLAS

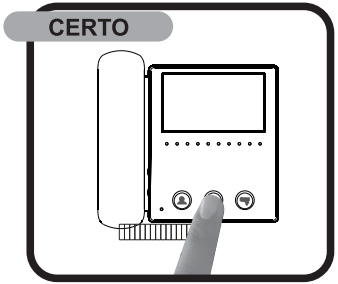

Para acionamento correto da tecla de toque, pressione conforme a figura acima.

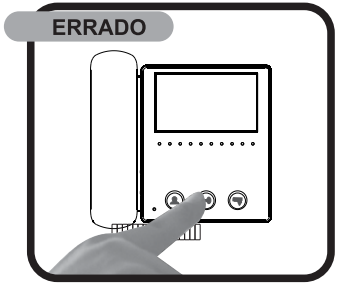

Não acione com a ponta do dedo.

AJUSTES DE COR E BRILHO

Para ajustar a cor e o brilho da tela de LCD, gire os trimpots abaixo.

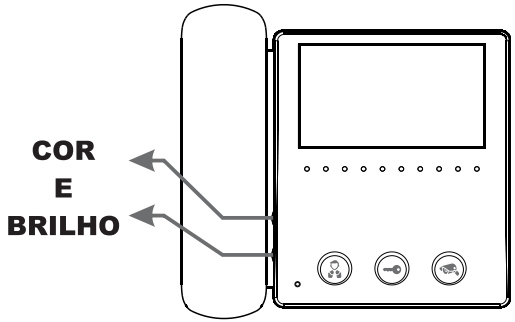

O ajuste pode ser feito em comunicação ou em visualização.

FUNÇÃO NÃO PERTURBE

Permite ao usuário desabilitar o toque de forma rápida, garantindo a tranquilidade em momento de descanso ou que não queira ser incomodado.

Para habilitar: Com o LCD desligado, pressione o botão ' ' e espere a confirmação por beep's. Concluída a habilitação o LED indicativo ficará piscando.

Para desabilitar: Retire o fone do gancho. Uma vez que o monitor abre comunicação, a função é desabilitada. Obs.: Em 48 horas esta função será desabilitada automaticamente, caso o fone não seja retirado do gancho.

VISÃO NOTURNA

O vídeo porteiro LR4500 possui uma câmera day/night (para visualização noturna). Para compensar a falta de luminosidade ambiente, o frontal possui LED's infra vermelho. A luz infra vermelha não pode ser vista pelo olho humano por isso não denuncia a presença da câmara.

MODO DE OPERAÇÃO

1- Com a instalação corretamente realizada, ligue o produto na rede elétrica. Não é necessário selecionar a voltagem, isso é feito de forma automática de 90 a 240Vac.

2- Quando o visitante pressionar o botão de toque, a campainha será acionada e a imagem da câmera frontal será exibida nos monitores.

3- Para falar com o visitante, basta retirar o fone do gancho. Para encerrar a comunicação volte o fone no gancho. Obs.: Após 3 minutos de comunicação o monitor desliga o LCD automaticamente.

4- Para visualizar a imagem na tela, sem que exista comunicação, pressione o botão visualizar ''.
Obs.: A tela desligará automaticamente após 25 segundos.

5- Para exibir as câmeras auxiliares (quando existirem) basta com a tela ligada pressionar o botão câmera auxiliar ' '.

6- Para acionar a fechadura (se existir): Retire o fone do gancho e em comunicação pressione o botão fechadura ' ' .

LIDER
Porteiros Eletrônicos

TERMO DE GARANTIA

O período coberto pela garantia é de 12 meses contados a partir da data inserida na nota fiscal emitida pelo revendedor no ato da compra.
Estão cobertas pela garantia a substituição de peças e componentes que apresentarem defeitos de fabricação, exceto aqueles decorrentes de erro de instalação, uso inadequado e em desacordo com as orientações do manual.

Esta garantia fica invalidada automaticamente se:

- O produto não estiver acompanhado da respectiva nota fiscal;
- Na instalação ou no uso não forem observadas as especificações e recomendações do manual do produto;
- Na instalação, as condições elétricas não forem compatíveis com a ideal recomendada no manual;
- Na utilização do produto não forem observadas as instruções de uso e recomendações do manual;
- O produto tiver recebido maus tratos, descuido ou ainda, sofrido alterações ou modificações estéticas e/ou funcionais, bem como, tiver sido realizado conserto por pessoas descredenciadas;
- Houver sinais de violação do produto, remoção e/ou adulteração do número de série ou da etiqueta de identificação;

- For apresentada nota fiscal e/ou termo de garantia com sinais de modificação ou rasura.

A garantia não cobre:

- Despesas com a instalação do produto;
- Sinistro (roubo ou furto);
- Despesas decorrentes e consequentes de instalação de peças e acessórios que não pertençam ao produto;
- Falhas no funcionamento decorrentes de insuficiência no fornecimento de energia elétrica;
- Arranhões, fissuras, trincas ou qualquer outro dano causado às superfícies plásticas;
- Transporte do produto até o local de instalação;
- Produto ou peça danificada em consequência de remoção, manuseio, queda e/ou efeitos da natureza, tais como: relâmpago, chuva, inundação, desabamento, fogo, etc;
- Despesas por processos de inspeção ou diagnóstico, incluindo a taxa de visita do técnico, uma vez determinado que a falha foi causada por motivo não coberto pela garantia;
- Despesas pelo transporte e segurança do produto até a assistência técnica;
- Peças sujeitas a desgaste natural, descartáveis ou consumíveis tais como botões de comando.

Consulte os postos de assistência técnica autorizada Lider no site: www.lidermg.com.br